Smart Air bv

LVDX-11 Luchtkast

- Luchtverwarming en -Koeling, met DX batterij , te voeden door externe warmtepomp
- Hoog rendement, verwarming en koeling (11 kW)
- Zeer zuinige EC gelijkstroom motor
- Aluminium geïsoleerde luchtkast
- 6 temperatuurzones instelbaar
- Geruisloze en traploze regeling
- Constante filtering van de circulerende lucht (paneelfilter G4)
- Voorzien van condensafvoer en ingebouwde droogsifon D40
- Onderhoudsvriendelijk: filters en motoren zijn gemakkelijk bereikbaar
- Aanstuurbaar met spanningsloze kontakten : domotica of kontakten 6x koeling + 6x verwarming
- Ventilatie kan aangestuurd worden vanuit LVDX sturing

  Uitbreidbaar met warmwater batterij (25 kW bij regime 70/50°C)

Conform de machinerichtlijn 89/392/EEG, de laagspanningsrichtlijn 73/23/EEG en de EMC richtlijn 89/336/EEG.

Technische eigenschappen LVDX-11

Nominaal luchtdebiet	m^3/h	1510
Ventilator	EBM-PAPST	D3G200-BB22-71
Type ventilator		centrifugaal
Sturing	Siemens	Logo
Nominale elektrische spanning	V/Hz/f	230 / 50 / 1~
Max. elektrisch vermogen	kW	0,35
Zekering	Excl.	16A, 3G2,5mm²
Maximaal verwarmingsvermogen (20°C -> 39°C)	kW	13,0
Maximaal koelvermogen (24°C -> 12 °C)	kW	11,0
Inhoud verdamper	dm^3	1,8
Koelmiddel	type	R410A of R32
Aangewezen diam. koelleiding		3/8”, 5/8”
Afmetingen	B x D x H	510 x 627 x 950 mm
Afwerking poederlak	RAL	9003 Textuur 10
Gewicht	kg	55

Conform de machinerichtlijn 89/392/EEG, de laagspanningsrichtlijn 73/23/EEG en de EMC richtlijn 89/336/EEG.

Verdamper gegevens: verwarming (waardes voor helft van A-coil)

Condensing Coil: Code		6.50.CU.10.AL.14.03.0300.20.C.X.X.001.042.R 9.52/9.52 T			
Tube Material:	CU-.50	Ext. Surface:	6,3 m2	Volume:	0,9 dm3
Fin Material:	AL-.10	Int. Surface:	0,36 m2	Weight:	5,9 kg

External Gas:	Air Std / 101,32 kPa
Flow Rate	0,28 m3/s = 1000 m3/h 0,33 kg/s
Velocity	2,65 m/s
Inlet and Outlet Temp.	20 °C –> 39 °C
Inlet and Outlet Rel. Humidity	75 % –> 25,2 %
Pressure Drop	56 Pa
Internal Fluid:	R410A / G2 / 2915,5 kPa
Flow Rate	24,32 g/s = 88 kg/h
Condensing Temp.	48 °C (dew)
Subcooling Temperature	45,9 °C
Hot Gas Temp.	103 °C
Pressure Drop	28,7 kPa
Capacity:	6,5 kW CounterFlow Calculation

Ventilator (curve + afmetingen)

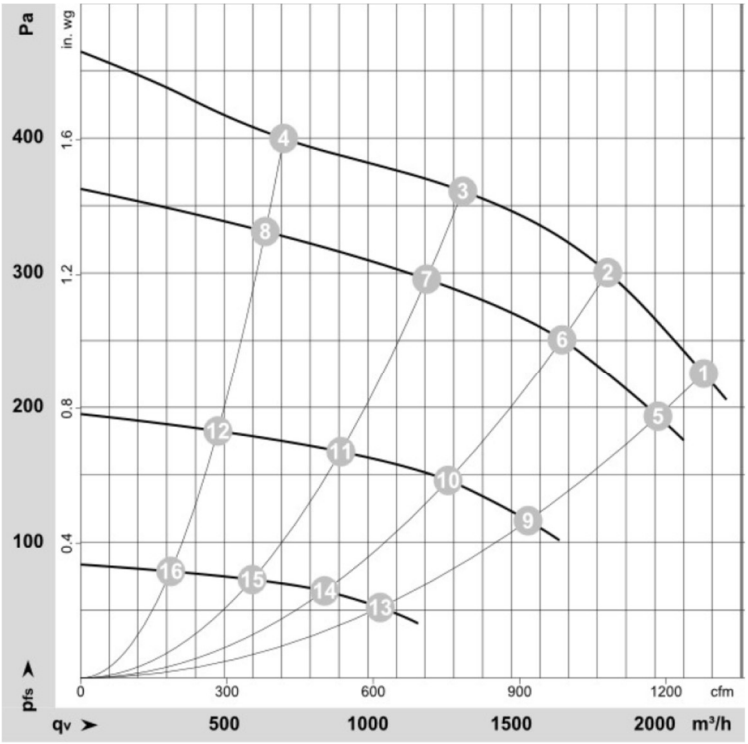

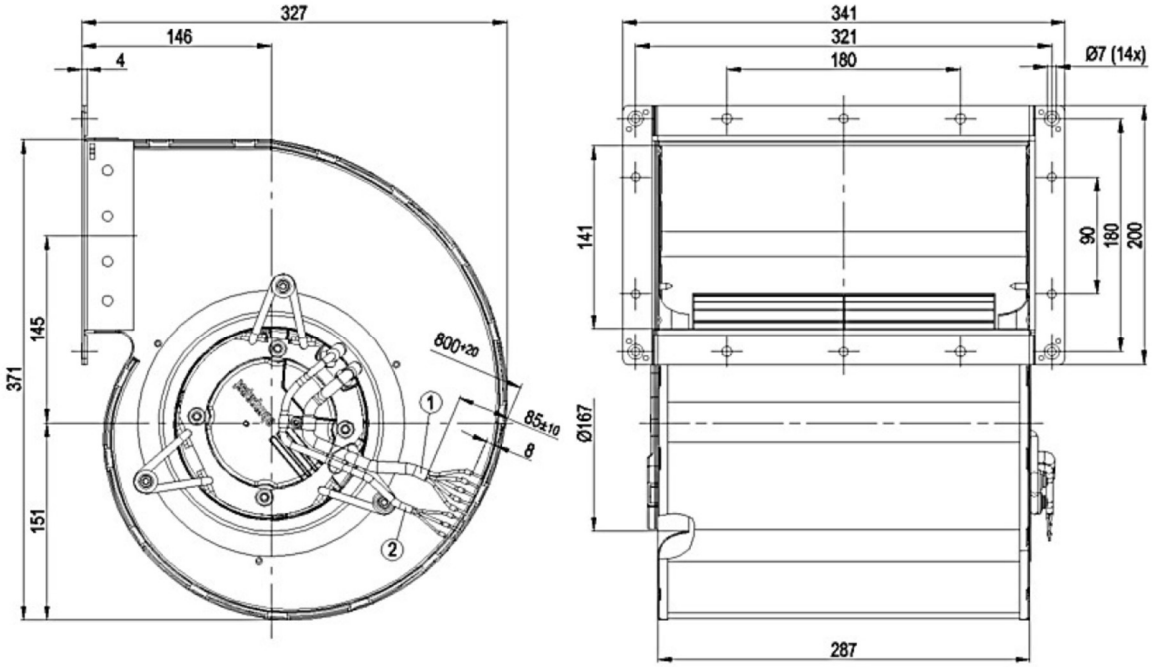

Conform de machinerichtlijn 89/392/EEG, de laagspanningsrichtlijn 73/23/EEG en de EMC richtlijn 89/336/EEG.

Afmetingen

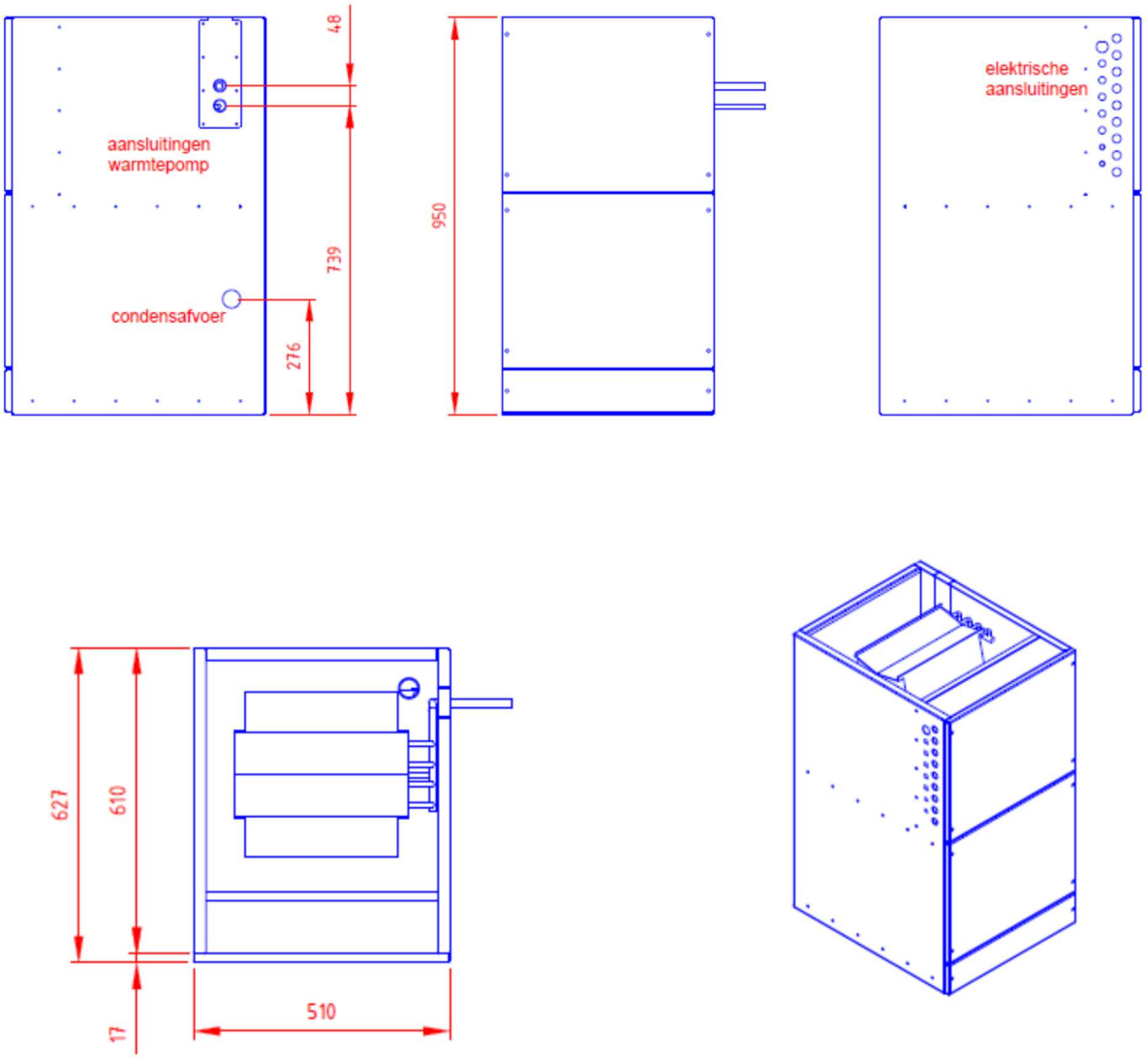

Conform de machinerichtlijn 89/392/EEG, de laagspanningsrichtlijn 73/23/EEG en de EMC richtlijn 89/336/EEG.

Opties

- Warmtepomp Midea MOU-36FN8-RD0 met inverter sturing

- Stoel om luchtkast op te plaatsen (Stoel LVDX-11)

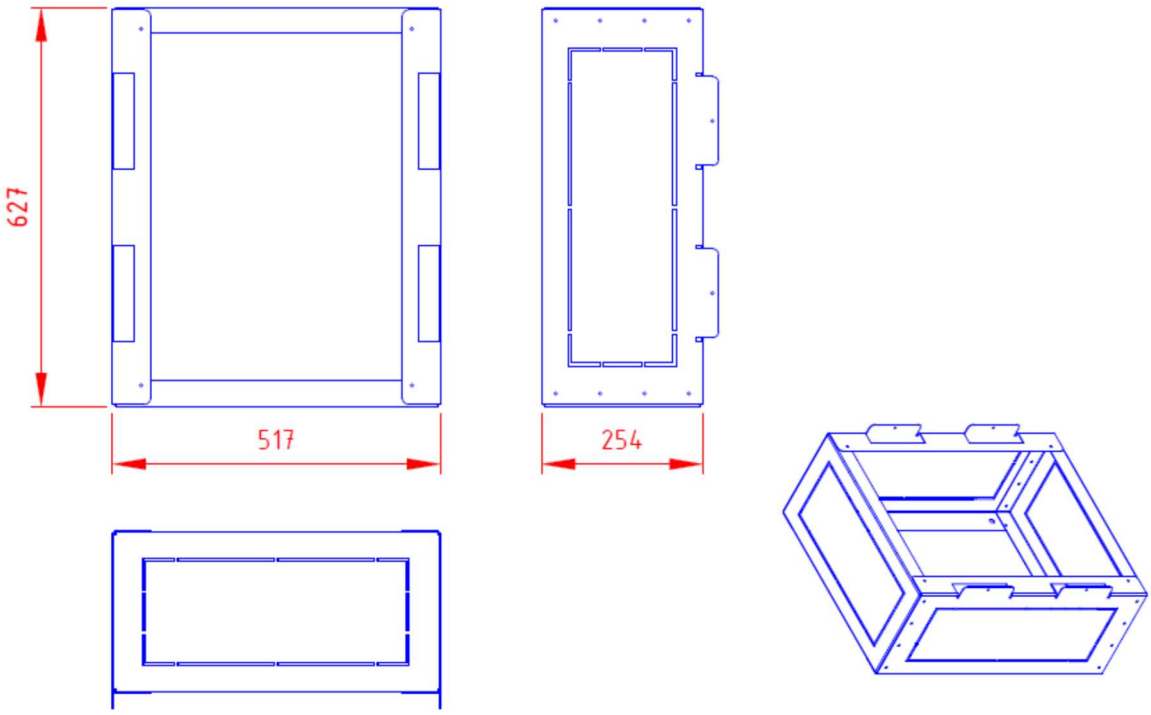

Conform de machinerichtlijn 89/392/EEG, de laagspanningsrichtlijn 73/23/EEG en de EMC richtlijn 89/336/EEG.